Luftauswerfer-Ventil

Einbaufertige Baueinheit

Unsere Luftauswerfer- Ventile erhalten Sie als komplett einbaufertige Baueinheit.
Das Auswerfen von großen oder hohlen Teilen ist mit diesem Normteil kein Problem mehr.
Der Vorteil von Luft- und Auswerferventilen besteht darin, dass Ventilstößel und Ventilhülse als Baueinheit geliefert werden. Dadurch entfällt die aufwendige Herstellung des Ventilsitzes und die damit verbundenen Einpassprobleme.
Es ist lediglich eine zylindrische Bohrung mit der Toleranz H7-m6 zum Einpressen der Ventilhülse erforderlich. Bei der Verwendung des Luft- und Auswerferventils können teure Maschinenstunden und Personalkosten gespart werden.

Einsatzmöglichkeiten für das Luft- und Auswerferventil:

1. Ventil wird durch Druckluft angehoben; Spritzteil wird entformt und weggeblasen
2. Ventil wird mechanisch mittels Auswerferplatten betätigt; Teil wird ausgeworfen und weggeblasen
3. Ventil wird durch Vakuum geöffnet; z.B. bei großflächigen Hohlteilen

Zusätzlich ergibt sich bei eventueller Beschädigung des Ventils die Möglichkeit des einfachen Auswechselns.
Soll der Kopf des Stößels an eine besondere Form angepasst werden, stehen für diesen Fall Baueinheiten mit verlängertem Stößelkopf zur Verfügung. (Z 6775)

Baueinheit mit Flachkopf
Bestellnummer: Z 6770 x d1

d1	12	20
d2	8	12
d3	11,2	18
d4	1,5	3
d5	M5	M8
h	0,5	0,8
L	60	88
L1	10	15
L2	31	50
L3	6,5	10

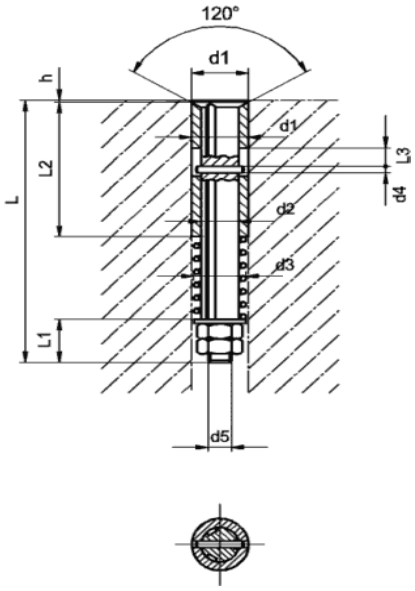

Ausführung mit Hochkopf
Bestellnummer: Z 6775 x d1

d1	12	20
d2	8	12
d4	1,5	3
d5	M5	M8
h	8,5	12,8
L	68,5	100,8
L1	10	15

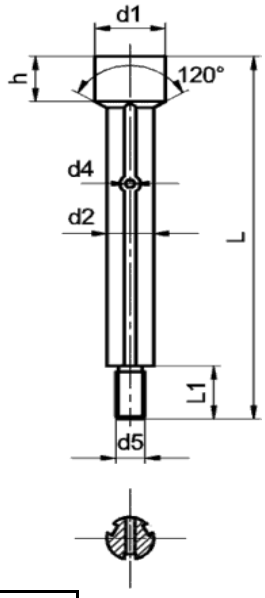

		Best. Nr:	Preis
Baueinheit mit Flachkopf	Durchmesser 12	**Z6770.12**	170,00 €
	Durchmesser 20	**Z6770.20**	195,00 €
Baueinheit mit Hochkopf	Durchmesser 12	**Z6775.12**	170,00 €
	Durchmesser 20	**Z6775.20**	195,00 €
Ersatzteil Stößel mit Flachkopf	Durchmesser 12	**Z6772.12**	Auf Anfrage
	Durchmesser 20	**Z6772.20**	Auf Anfrage
Ersatzteil Stößel mit Hochkopf	Durchmesser 12	**Z6771.12**	Auf Anfrage
	Durchmesser 20	**Z6771.20**	Auf Anfrage
Ersatzteil Hülse	Durchmesser 12	**Z6773.12**	Auf Anfrage
	Durchmesser 20	**Z6773.20**	Auf Anfrage